COLLECTEUR MÂLE / FEMELLE À JPC

COMPATIBLE AVEC COFFRET S300

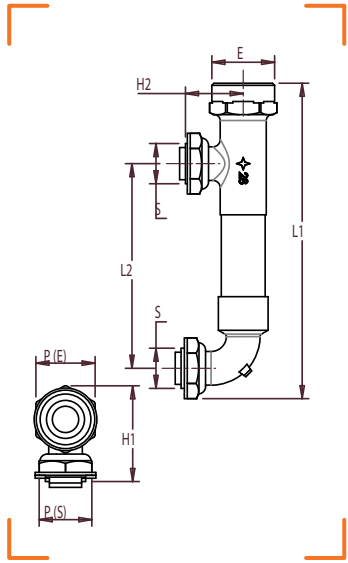

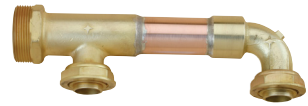

CARACTÉRISTIQUES TECHNIQUES

Normes : NF E 29-532
Température : -20°C à +60°C
Divers : Montage basse pression double comptage G4

CALIBRE	ENTRÉE MÂLE (E)	SORTIES FEMELLE ÉCROU (S)	L1	L2	P	H1	H2	NF	RÉF.
32/20	JPC 32	JPC 20	216	140	E 41 / S 36	66	40		0650-001