PRISE DE BRANCHEMENT ACIER POUR TUBE PE

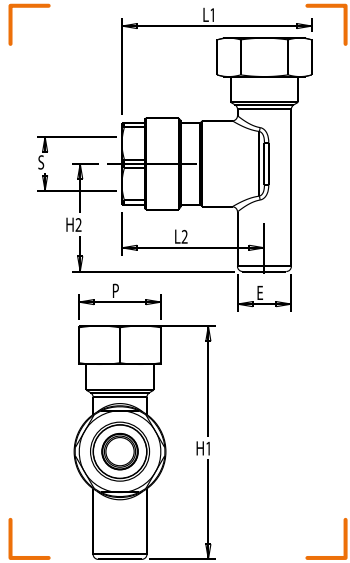

CARACTÉRISTIQUES TECHNIQUES

Normes : NF EN 1555-3+A1
Température : -20°C à +60°C
Divers : Soudé sur conduite acier enterrée

CALIBRE	ENTRÉE AC (E)	SORTIE PE (S)	L1	L2	P	H1	H2	NF	RÉF.
15	Ac Ø 21,3	PE Ø 20	74	56	32	91	42	NF	1050-009
25	Ac Ø 33,7	PE Ø 32	84	60	41	115	55	NF	1050-023
32	Ac Ø 42,4	PE Ø 40	124	87	65	135	58	NF	1050-031